Intelligent Drivesystems, Worldwide Services

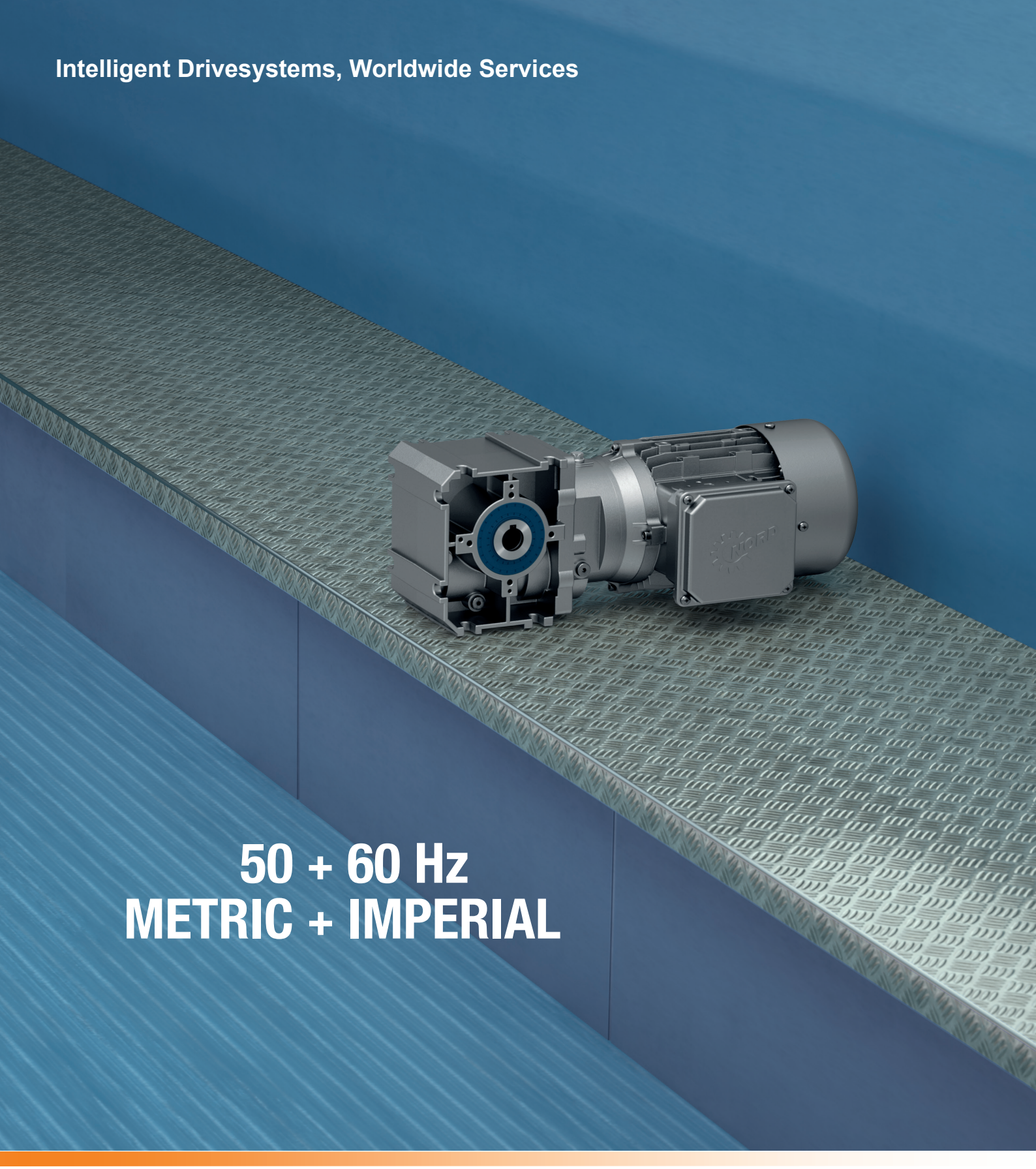

EN-US

PRODUCT INFORMATION IE3

Helical worm gear unit SK 02040.1

TI60-0008

NORD DRIVESYSTEMS

Contents

POWER FREQUENCY 50 HZ + METRIC REPRESENTATION

PERFORMANCE DATA GEARMOTORS 1
PERFORMANCE DATA SPEED REDUCER 3
DIMENSIONS 4

POWER FREQUENCY 60 HZ + IMPERIAL REPRESENTATION

PERFORMANCE DATA GEARMOTORS 8
PERFORMANCE DATA SPEED REDUCER 10
DIMENSIONS 12

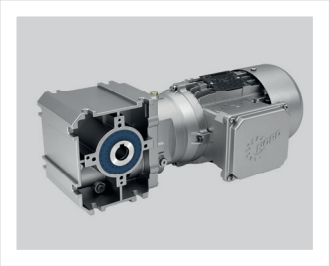

NORD DRIVESYSTEMS

www.nord.com

0,12 kW
0,18 kW
0,25 kW

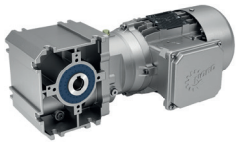

P_1 [kW]	n_2 [min^{-1}]	M_2 [Nm]	f_B	i_{ges}	F_R [N]	F_A [N]	Type
0,12	4,2	125	0,8	330,00	1420	4000	**SK 02040.1 - 63 SP/4**
	5,0	123	0,8	275,00	1580	4000	
	6,3	85,2	1,2	218,57	3050	4000	
	7,5	83,5	1,0	182,14	3070	4000	
	8,2	66,4	1,3	166,67	3230	4000	
	9,5	58,2	1,5	144,00	3300	4000	
	9,9	64,9	1,3	138,89	3240	4000	
	11	56,7	1,5	120,00	3310	4000	
	13	58,3	1,5	109,29	3300	4000	
	14	48,7	1,7	96,00	3360	4000	
	16	45,1	1,9	83,33	3380	4000	
	19	39,3	2,2	72,00	3410	4000	
	20	41,2	2,0	69,44	3400	4000	
	23	35,8	2,3	60,00	3420	4000	
	25	34,3	2,4	55,56	3430	4000	
	29	29,8	2,7	48,00	3450	4000	
	33	26,8	3,1	41,67	3460	4000	
	38	23,3	3,5	36,00	3470	4000	
	46	17,5	4,4	30,00	3480	4000	
	49	19,0	3,9	27,78	3480	4000	
	57	16,5	4,2	24,00	3480	4000	
0,18	6,3	126	0,8	218,57	1260	4000	**SK 02040.1 - 63 LP/4**
	8,3	98,7	0,9	166,67	2880	4000	
	10	86,4	1,0	144,00	3030	4000	
	10	96,4	0,9	138,89	2910	4000	
	12	84,2	1,0	120,00	3060	4000	
	13	86,5	1,0	109,29	3030	4000	
	14	72,3	1,2	96,00	3180	4000	
	17	67,0	1,3	83,33	3230	4000	
	19	58,4	1,5	72,00	3290	4000	
	20	61,1	1,3	69,44	3270	4000	
	23	53,2	1,5	60,00	3330	4000	
	25	50,9	1,6	55,56	3340	4000	
	29	44,3	1,9	48,00	3380	4000	
	33	39,9	2,1	41,67	3400	4000	
	38	34,6	2,3	36,00	3430	4000	
	46	25,9	2,9	30,00	3460	4000	
	50	28,2	2,7	27,78	3450	4000	
	58	24,5	2,9	24,00	3460	4000	
	69	19,3	3,4	20,00	3480	4000	
	77	16,1	4,0	17,88	3480	4000	
	92	15,0	4,3	15,00	3480	4000	
	103	13,0	4,5	13,43	3490	4000	
	116	11,8	4,9	11,92	3490	4000	
0,25	15	98,4	0,9	96,00	2880	4000	**SK 02040.1 - 71 SP/4**
	17	91,2	0,9	83,33	2980	4000	
	20	79,5	1,1	72,00	3110	4000	
	20	83,1	1,0	69,44	3070	4000	
	24	72,3	1,1	60,00	3180	4000	
	25	69,3	1,2	55,56	3210	4000	
	29	60,3	1,4	48,00	3280	4000	
	34	54,2	1,5	41,67	3320	4000	
	39	47,1	1,7	36,00	3370	4000	
	47	35,3	2,2	30,00	3420	4000	
	51	38,4	2,0	27,78	3410	4000	
	59	33,3	2,1	24,00	3430	4000	
	71	26,2	2,5	20,00	3460	4000	
	79	21,9	3,0	17,88	3470	4000	
	94	20,4	3,2	15,00	3470	4000	
	105	17,7	3,3	13,43	3480	4000	
	119	16,1	3,6	11,92	3480	4000	
	132	14,6	3,9	10,74	3490	4000	
	158	12,4	4,5	8,94	3490	4000	
	176	11,2	4,9	8,06	3490	4000	

50 Hz metric

0,37 kW
0,55 kW
0,75 kW
1,10 kW

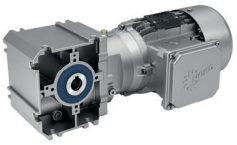

P_1 [kW]	n_2 [min^{-1}]	M_2 [Nm]	f_B	i_{ges}	F_R [N]	F_A [N]	Type
0,37	23	108	0,8	60,00	2550	4000	SK 02040.1 - 71 LP/4
	25	103	0,8	55,56	2750	4000	
	29	89,8	0,9	48,00	2990	4000	
	34	80,8	1,0	41,67	3100	4000	
	39	70,2	1,2	36,00	3200	4000	
	47	52,6	1,4	30,00	3330	4000	
	51	57,3	1,3	27,78	3300	4000	
	59	49,7	1,4	24,00	3350	4000	
	70	39,1	1,7	20,00	3410	4000	
	79	32,6	2,0	17,88	3440	4000	
	94	30,3	2,1	15,00	3440	4000	
	105	26,4	2,2	13,43	3460	4000	
	118	23,9	2,4	11,92	3460	4000	
	131	21,7	2,6	10,74	3470	4000	
	157	18,5	3,0	8,94	3480	4000	
	174	16,7	3,3	8,06	3480	4000	
	236	12,9	4,0	5,96	3200	4000	
	262	11,6	4,2	5,37	3100	4000	
0,55	39	103	0,8	36,00	2750	4000	SK 02040.1 - 80 SP/4
	47	77,4	1,0	30,00	3130	4000	
	59	73,1	1,0	24,00	3170	4000	
	71	57,5	1,1	20,00	3300	4000	
	79	47,9	1,4	17,88	3360	4000	
	95	44,6	1,5	15,00	3380	4000	
	106	38,8	1,5	13,43	3410	4000	
	119	35,2	1,6	11,92	3430	4000	
	132	31,9	1,8	10,74	3440	4000	
	159	27,2	2,1	8,94	3450	4000	
	176	24,6	2,2	8,06	3400	4000	
	238	19,0	2,7	5,96	3100	4000	
	264	17,1	2,9	5,37	3010	4000	
0,75	71	78,7	0,8	20,00	3120	4000	SK 02040.1 - 80 LP/4
	79	65,6	1,0	17,88	3240	4000	
	94	61,1	1,1	15,00	3270	4000	
	105	53,1	1,1	13,43	3330	4000	
	119	48,2	1,2	11,92	3360	4000	
	132	43,7	1,3	10,74	3390	4000	
	158	37,2	1,5	8,94	3380	4000	
	176	33,7	1,6	8,06	3290	4000	
	237	26,0	2,0	5,96	3010	4000	
	263	23,5	2,1	5,37	2930	4000	
1,10	107	77,0	0,8	13,43	3130	4000	SK 02040.1 - 90 SP/4
	120	70,0	0,8	11,92	3200	4000	
	133	63,4	0,9	10,74	3260	4000	
	160	54,1	1,0	8,94	3150	4000	
	178	48,9	1,1	8,06	3090	4000	
	240	37,7	1,4	5,96	2840	4000	
	266	34,0	1,4	5,37	2770	4000	

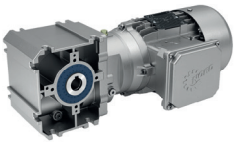

metric 50 Hz

SK 02040.1

	i_{ges}	W n_2 [min⁻¹]	W M_{2max} $f_B = 1$ [Nm]	W P_{1max} $f_B \geq 1$ [kW]	W η [%]	W n_2 [min⁻¹]	W M_{2max} $f_B = 1$ [Nm]	W P_{1max} $f_B \geq 1$ [kW]	W η [%]	W n_2 [min⁻¹]	W M_{2max} $f_B = 1$ [Nm]	W P_{1max} $f_B \geq 1$ [kW]	W η [%]	IEC f_B ⇨ 1-2 IEC 63	IEC 71	IEC 80	IEC 90
		n_1 = 1400 min⁻¹				n_1 = 930 min⁻¹				n_1 = 700 min⁻¹							
SK 02040.1	**330,00**	4,2	100	0,1	45	2,8	104	0,069	44	2,1	107	0,054	44	*	*	*	
	275,00	5,1	100	0,1	54	3,4	104	0,07	53	2,5	107	0,054	52	*	*	*	
	218,57	6,4	100	0,14	47	4,3	105	0,1	45	3,2	107	0,08	45	*	*	*	
	182,14	7,7	85	0,12	55	5,1	89,0	0,089	54	3,8	91,1	0,069	53	*	*	*	
	166,67	8,4	85	0,16	48	5,6	90,4	0,11	46	4,2	93,0	0,09	45	*	*	*	
	144,00	9,7	85	0,18	48	6,5	90,1	0,13	47	4,9	93,2	0,10	46		*	*	
	138,89	10	85	0,16	56	6,7	90,4	0,12	54	5	93,0	0,09	54	*	*	*	
	120,00	12	85	0,18	57	7,8	90,1	0,13	55	5,8	93,2	0,11	54		*	*	
	109,29	13	85	0,18	64	8,5	89,0	0,13	63	6,4	91,1	0,10	62		*	*	
	96,00	15	85	0,21	61	9,7	90,1	0,15	59	7,3	93,2	0,12	58		*	*	
	83,33	17	85	0,23	65	11	90,4	0,17	63	8,4	93,0	0,13	63		*	*	
	72,00	19	85	0,26	65	13	90,1	0,19	64	9,7	93,2	0,15	63		*	*	
	69,44	20	82	0,24	71	13	87,2	0,18	70	10	89,8	0,14	69		*	*	
	60,00	23	82	0,28	71	16	86,9	0,2	70	12	90,0	0,16	69		*	*	
	55,56	25	82	0,29	74	17	87,2	0,21	73	13	89,8	0,16	72		*	*	
	48,00	29	82	0,34	74	19	86,9	0,24	73	15	90,0	0,19	72		*	*	
	41,67	34	82	0,37	77	*22*	87,2	0,27	76	17	89,8	0,21	76			*	
	36,00	39	81	0,43	78	*26*	85,9	0,3	76	19	88,9	0,24	76			*	
	30,00	47	76	0,53	70	*31*	83,1	0,4	68	23	87,3	0,32	66			*	
	27,78	50	75	0,48	82	*33*	79,7	0,34	81	25	82,1	0,27	81			*	
	24,00	58	70	0,52	82	*39*	74,2	0,37	81	29	76,8	0,29	81			*	
	20,00	70	66	0,62	78	*47*	72,2	0,46	76	35	75,8	0,37	75			*	
	17,88	78	65	0,74	72	*52*	73,8	0,57	70	39	79,2	0,47	69			*	*
	15,00	93	65	0,79	80	*62*	71,1	0,58	79	47	74,6	0,47	78				
	13,43	104	59	0,83	78	69	67,7	0,64	76	52	73,1	0,53	75				*
	11,92	117	58	0,89	80	78	65,8	0,69	78	59	70,7	0,55	77				*
	10,74	130	57	0,97	80	87	65,4	*0,73*	79	65	70,6	0,55	77				*
	8,94	157	56	*1,1*	82	104	63,5	*0,73*	81	78	68,3	0,55	80				*
	8,06	174	55	*1,1*	83	115	63,1	*0,73*	81	87	68,1	0,55	80				*
	5,96	235	51	*1,1*	86	156	57,9	*0,73*	85	117	62,2	0,55	84				*
	5,37	261	49	*1,1*	86	173	56,2	*0,73*	85	130	60,7	0,55	84				*

* Caution, do not exceed the maximum drive power P_{1max} according to the Type W column

kg	W	IEC 63	IEC 71	IEC 80	IEC 90
SK 02040.1	**9**	**9**	**9**	**9**	**9**

SK 02040.1

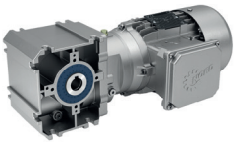

SK 02040.1 AXZ

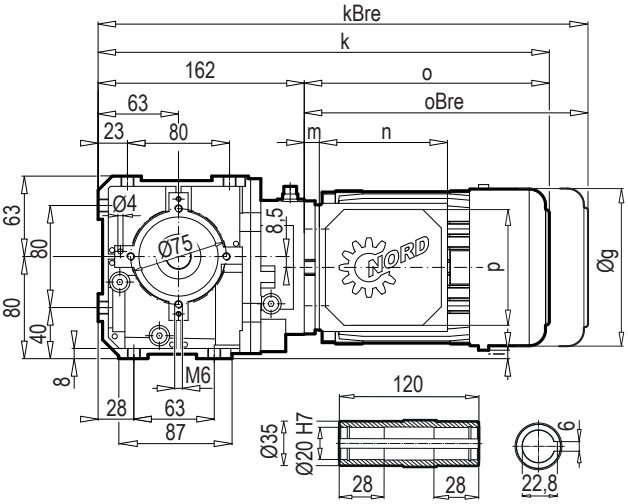

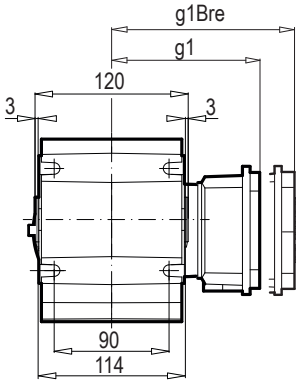

SK 02040.1 VXZ

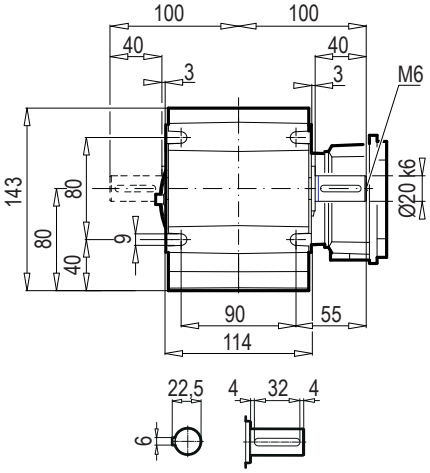

SK 02040.1 AXF

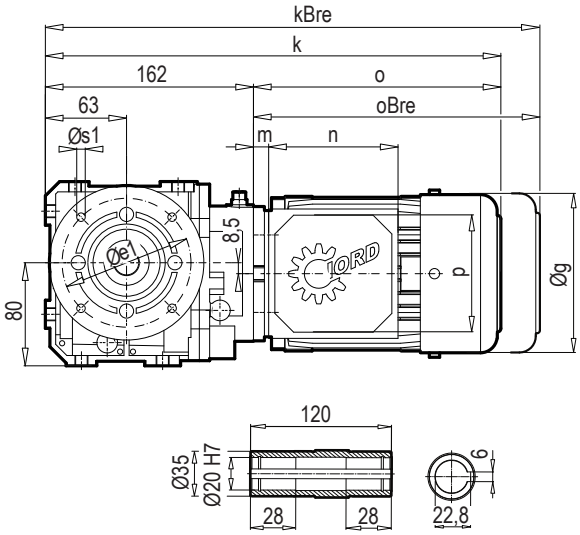

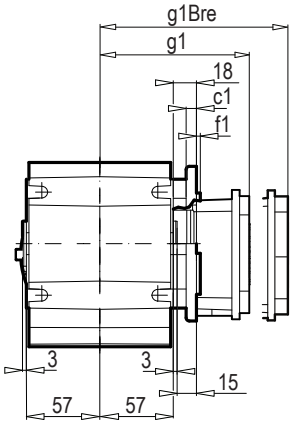

SK 02040.1 VXF

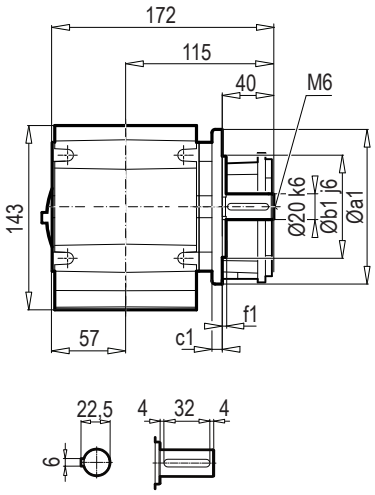

a1	b1	c1	e1	f1	s1
120	80	8	100	3,0	4 x 6,6
160	110	10	130	3,5	4 x 9,0

± ⇨📖A	63 SP/LP	71 SP/LP	80 SP/LP	90 SP/LP				
g	130	145	165	184				
g1 / g1Bre	116 / 124	124 / 134	142 / 142	148 / 148				
k / kBre	354 / 410	376 / 434	398 / 462	438 / 513				W ⇨📖 6
o / oBre	192 / 248	214 / 272	236 / 300	276 / 351				
m / mBre	12 / 18	20 / 26	22 / 25	26 / 29				
n / nBre	100 / 134	100 / 134	114 / 153	114 / 153				IEC ⇨📖 7
p / pBre	100 / 89	100 / 89	114 / 108	114 / 108				
i	6,5	-1	-10	- 20,5				

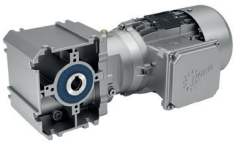

SK 02040.1 AXZ**B**

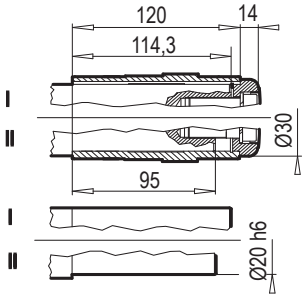

SK 02040.1 AXZ**BH**

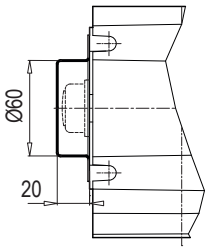

SK 02040.1 AXZ**SH** (AXF**SH**)

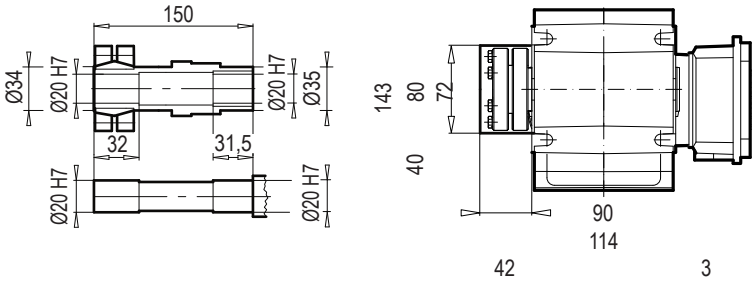

SK 02040.1 AXZ**D**

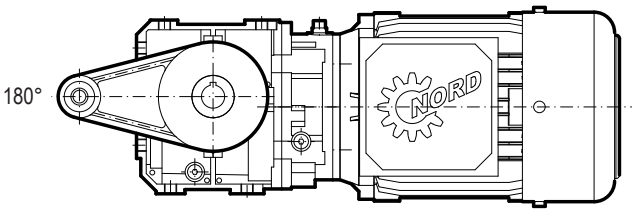

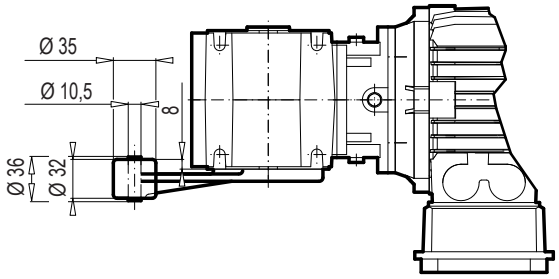

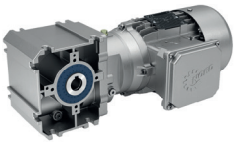

SK 02040.1 VXZ (AXZ) - W

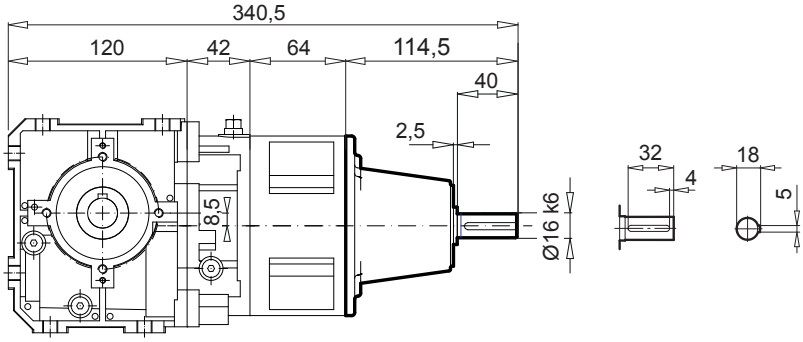

SK 02040.1 VXF (AXF) - W

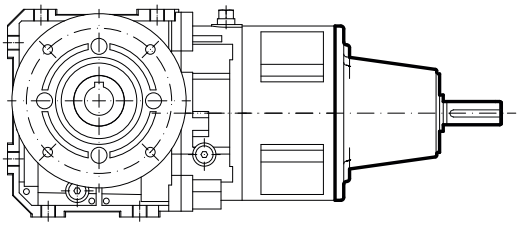

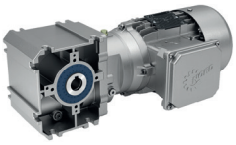

SK 02040.1 VXZ (AXZ) - IEC 63 ... 90

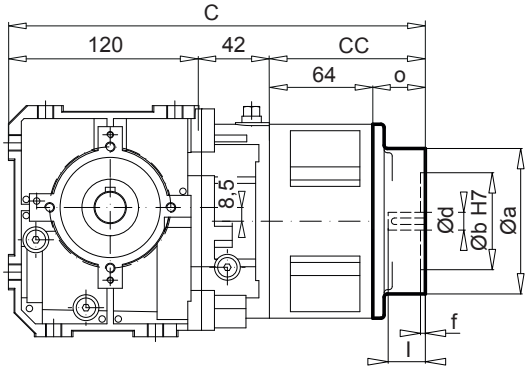

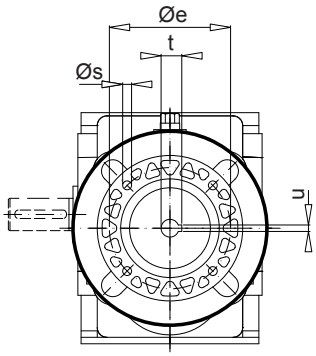

IEC 90

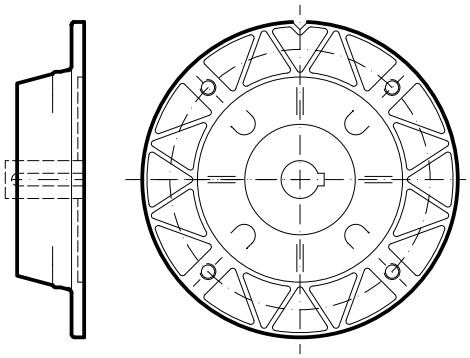

SK 02040.1 VXF (AXF) - IEC 63 ... 90

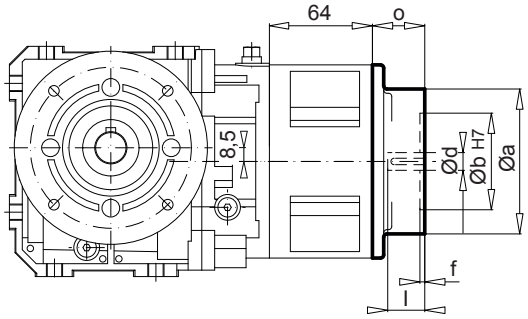

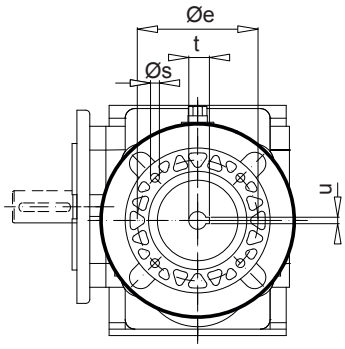

IEC	a	b	e	f	s	o	d	l	t	u	C	CC
IEC 63 - C90	90	60	75	3	5,5	32,5	11	23	12,8	4	258,5	96,5
IEC 63 - C120	120	80	100	3,5	5	32,5						
IEC 63 - A140	140	95	115	3,5	9	32,5						
IEC 71 - C105	105	70	85	3	7	32,5	14	30	16,3	5	258,5	96,5
IEC 71 - C140	140	95	115	3,5	9	32,5						
IEC 71 - A160	160	110	130	4	9	32,5						
IEC 80 - C120	120	80	100	3,5	6,6	32,5	19	40	21,8	6	258,5	96,5
IEC 80 - C160	160	110	130	4	9	32,5						
IEC 80 - A200	200	130	165	4	10	32,5						
IEC 90 - C140	140	95	115	3,5	9	45,5	24	50	27,3	8	271,5	109,5
IEC 90 - C160	160	110	130	4	9	45,5						
IEC 90 - C200	200	130	165	4	10	45,5						

60 Hz imperial

0.16 hp
0.25 hp
0.33 hp

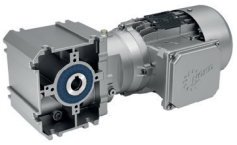

P_1 [hp]	n_2 [rpm]	M_2 [lb-in]	f_B	i_{ges}	F_R [lb]	F_A [lb]	Type
0.16	5.1	902	1.0	330.00	630	900	**SK 02040.1 - 63 SP/4**
	6.2	886	1.0	275.00	640	900	
	7.8	617	1.4	218.57	720	900	
	9.3	603	1.2	182.14	720	900	
	10	482	1.6	166.67	750	900	
	12	423	1.8	144.00	760	900	
	12	470	1.6	138.89	750	900	
	14	411	1.8	120.00	760	900	
	16	419	1.8	109.29	760	900	
	18	352	2.1	96.00	770	900	
	20	325	2.3	83.33	770	900	
	24	284	2.7	72.00	770	900	
	24	296	2.5	69.44	770	900	
	28	258	2.8	60.00	780	900	
	31	246	2.9	55.56	780	900	
	35	214	3.4	48.00	780	900	
	41	192	3.8	41.67	780	900	
	47	167	4.3	36.00	780	900	
	61	136	4.9	27.78	780	900	
0.25	7.8	958	0.9	218.57	570	900	**SK 02040.1 - 63 LP/4**
	9.4	937	0.8	182.14	590	900	
	10	749	1.0	166.67	690	900	
	12	657	1.1	144.00	710	900	
	12	730	1.0	138.89	690	900	
	14	638	1.2	120.00	720	900	
	16	652	1.2	109.29	710	900	
	18	547	1.4	96.00	740	900	
	20	505	1.5	83.33	740	900	
	24	441	1.7	72.00	750	900	
	25	460	1.6	69.44	750	900	
	28	400	1.8	60.00	760	900	
	31	383	1.9	55.56	760	900	
	36	333	2.2	48.00	770	900	
	41	299	2.4	41.67	770	900	
	47	260	2.8	36.00	780	900	
	57	196	3.4	30.00	780	900	
	61	212	3.1	27.78	780	900	
	71	184	3.4	24.00	780	900	
	85	145	4.0	20.00	780	900	
	95	121	4.7	17.88	780	900	
0.33	10	979	0.8	166.67	540	900	**SK 02040.1 - 71 SP/4**
	12	859	0.9	144.00	650	900	
	12	953	0.8	138.89	570	900	
	14	834	0.9	120.00	660	900	
	16	851	0.9	109.29	660	900	
	18	714	1.1	96.00	700	900	
	21	660	1.1	83.33	710	900	
	24	575	1.3	72.00	730	900	
	25	600	1.2	69.44	720	900	
	29	522	1.4	60.00	740	900	
	31	500	1.5	55.56	740	900	
	36	435	1.7	48.00	750	900	
	41	390	1.9	41.67	760	900	
	48	339	2.1	36.00	770	900	
	58	256	2.6	30.00	780	900	
	62	276	2.4	27.78	770	900	
	72	240	2.6	24.00	780	900	
	86	190	3.1	20.00	780	900	
	96	158	3.6	17.88	780	900	
	115	147	3.9	15.00	780	900	
	128	128	4.1	13.43	780	900	
	145	116	4.4	11.92	780	900	
	161	105	4.8	10.74	780	900	

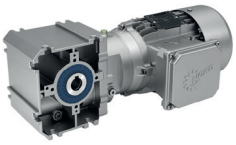

imperial

60 Hz

0.50 hp
0.75 hp
1.00 hp
1.50 hp

P_1 [hp]	n_2 [rpm]	M_2 [lb-in]	f_B	i_{ges}	F_R [lb]	F_A [lb]	Type
0.50	21	999	0.8	83.33	510	900	**SK 02040.1 - 71 LP/4**
	24	872	0.9	72.00	650	900	
	25	909	0.8	69.44	620	900	
	29	792	0.9	60.00	670	900	
	31	757	1.0	55.56	680	900	
	36	659	1.1	48.00	710	900	
	41	591	1.2	41.67	730	900	
	48	514	1.4	36.00	740	900	
	58	388	1.7	30.00	760	900	
	62	418	1.6	27.78	760	900	
	72	363	1.7	24.00	760	900	
	86	287	2.0	20.00	770	900	
	96	240	2.4	17.88	780	900	
	115	222	2.6	15.00	780	900	
	128	194	2.7	13.43	780	900	
	145	176	2.9	11.92	780	900	
	161	159	3.2	10.74	780	900	
	193	135	3.7	8.94	770	900	
	214	122	4.0	8.06	740	900	
	289	94.2	4.8	5.96	680	900	
0.75	48	767	0.9	36.00	680	900	**SK 02040.1 - 80 SP/4**
	58	579	1.2	30.00	730	900	
	72	542	1.1	24.00	740	900	
	87	428	1.4	20.00	760	900	
	97	358	1.6	17.88	770	900	
	116	332	1.7	15.00	770	900	
	129	289	1.8	13.43	770	900	
	146	262	2.0	11.92	780	900	
	162	237	2.1	10.74	780	900	
	194	202	2.5	8.94	740	900	
	215	183	2.7	8.06	720	900	
	291	141	3.2	5.96	660	900	
	323	127	3.4	5.37	640	900	
1.00	58	774	0.9	30.00	680	900	**SK 02040.1 - 80 LP/4**
	72	724	0.9	24.00	690	900	
	87	573	1.0	20.00	730	900	
	97	479	1.2	17.88	750	900	
	115	444	1.3	15.00	750	900	
	129	386	1.4	13.43	760	900	
	145	350	1.5	11.92	770	900	
	161	317	1.6	10.74	760	900	
	193	270	1.8	8.94	720	900	
	215	244	2.0	8.06	700	900	
	290	188	2.4	5.96	640	900	
	322	170	2.6	5.37	620	900	
1.50	97	714	0.8	17.88	700	900	**SK 02040.1 - 90 SP/4**
	130	576	0.9	13.43	730	900	
	146	523	1.0	11.92	730	900	
	162	473	1.1	10.74	710	900	
	195	403	1.2	8.94	680	900	
	216	364	1.3	8.06	660	900	
	292	280	1.6	5.96	610	900	
	324	253	1.7	5.37	590	900	

60 Hz imperial

SK 02040.1

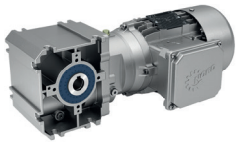

	i_{ges}	W n_2 [rpm]	W M_{2max} $f_B = 1$ [lb-in]	W P_{1max} $f_B \geq 1$ [hp]	W η [%]	W n_2 [rpm]	W M_{2max} $f_B = 1$ [lb-in]	W P_{1max} $f_B \geq 1$ [hp]	W η [%]	W n_2 [rpm]	W M_{2max} $f_B = 1$ [lb-in]	W P_{1max} $f_B \geq 1$ [hp]	W η [%]	NEMA f_B ⇨ 📖 8-9 NEMA N56C	NEMA N140TC
		n_1 = 1750 rpm				n_1 = 1150 rpm				n_1 = 875 rpm					
SK 02040.1	**330.00**	5.3	885	0.14	46	3.5	899	0.09	45	2.7	926	0.07	44	*	*
	275.00	6.4	885	0.14	54	4.2	899	0.09	53	3.2	926	0.07	53	*	*
	218.57	8	885	0.24	48	5.3	907	0.16	46	4	931	0.13	45	*	*
	182.14	9.6	752	0.21	56	6.3	771	0.14	54	4.8	792	0.11	53	*	*
	166.67	11	752	0.26	49	6.9	777	0.18	47	5.3	806	0.15	46	*	*
	144.00	12	752	0.29	50	8	771	0.21	48	6.1	804	0.17	46	*	*
	138.89	13	752	0.26	57	8.3	777	0.19	55	6.3	806	0.15	54	*	*
	120.00	15	752	0.3	58	9.6	771	0.21	56	7.3	804	0.17	55	*	*
	109.29	16	752	0.3	65	11	771	0.2	63	8	792	0.16	63	*	*
	96.00	18	752	0.35	62	12	771	0.24	60	9.1	804	0.2	59	*	*
	83.33	21	752	0.38	66	14	777	0.27	64	11	806	0.21	63	*	*
	72.00	24	752	0.44	66	16	771	0.3	65	12	804	0.24	64	*	*
	69.44	25	726	0.4	72	17	750	0.28	70	13	777	0.22	70	*	*
	60.00	29	726	0.46	72	19	744	0.32	71	15	776	0.26	70	*	*
	55.56	32	726	0.49	75	21	750	0.34	73	16	777	0.27	73	*	*
	48.00	36	726	0.56	75	24	744	0.38	74	18	776	0.31	73	*	*
	41.67	42	726	0.62	78	*28*	750	0.43	77	21	777	0.34	76	*	*
	36.00	49	717	0.71	78	*32*	735	0.48	77	24	766	0.39	76	*	*
	30.00	58	673	0.88	71	*38*	705	0.62	69	29	744	0.51	67	*	*
	27.78	63	664	0.68	82	*41*	686	0.45	82	32	711	0.34	81	*	*
	24.00	73	620	0.87	83	*48*	635	0.58	82	36	662	0.44	81	*	*
	20.00	88	584	1.03	79	*58*	612	0.73	77	44	646	0.59	76		*
	17.88	98	575	1.21	74	*64*	613	0.88	71	49	663	0.74	70		*
	15.00	117	575	1.31	81	*77*	603	0.92	80	58	637	0.75	79		*
	13.43	130	522	1.37	79	86	560	0.99	77	65	610	0.83	76		*
	11.92	147	513	1.48	81	96	547	1.06	79	73	592	*0.88*	78		*
	10.74	163	504	*1.5*	81	107	541	1.16	79	81	589	*0.94*	78		*
	8.94	196	496	*1.5*	83	129	528	*1.23*	82	98	572	*0.94*	81		*
	8.06	217	487	*1.5*	83	143	522	*1.23*	82	109	568	*0.94*	81		*
	5.96	294	451	*1.5*	87	193	481	*1.23*	85	147	521	*0.94*	85		*
	5.37	326	434	*1.5*	87	214	465	*1.23*	86	163	506	*0.94*	85		*

* Caution, do not exceed the maximum drive power P_{1max} according to the Type W column

lb	W	NEMA N56C	NEMA 140TC
SK 02040.1	**20**	**20**	**20**

Notes

SK 02040.1

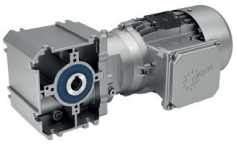

SK 02040.1 AXZ

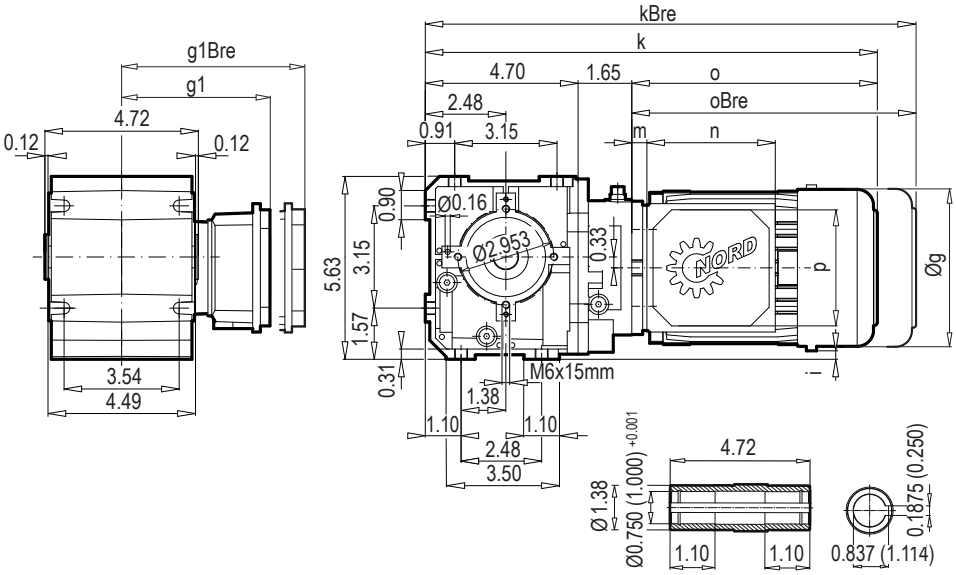

SK 02040.1 VXZ

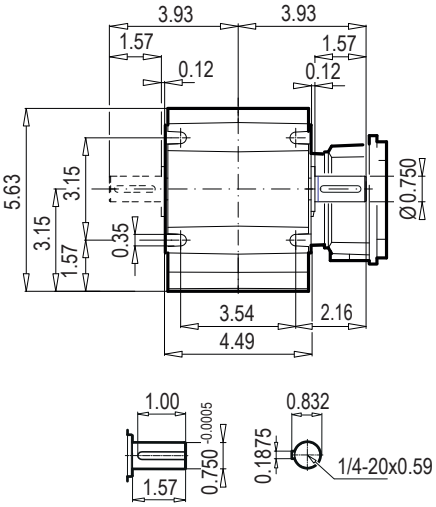

Ø0.750" BORE KEY: 2x 3/16x3/16x1.0“ B
(Ø1.000" BORE KEY: 2x 1/4x1/4x1.0“ B)

SK 02040.1 AXF

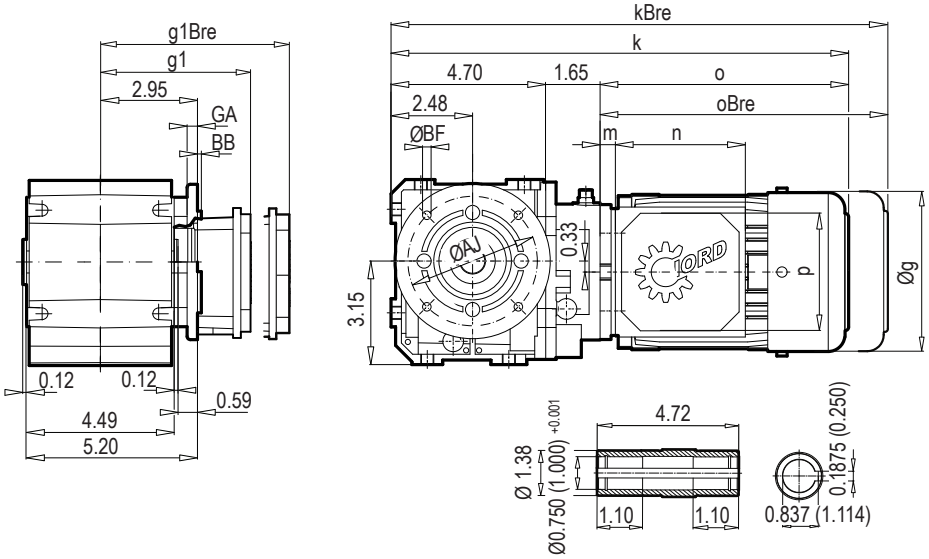

SK 02040.1 VXF

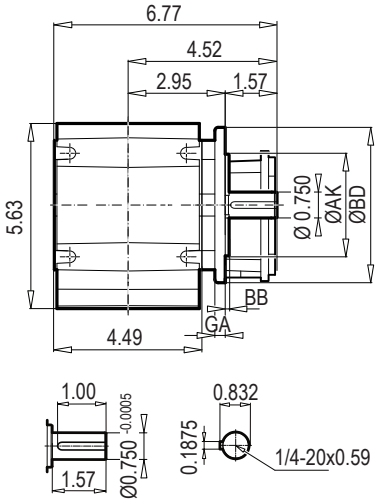

Ø0.750" BORE KEY: 2x 3/16x3/16x1.0“ B
(Ø1.000" BORE KEY: 2x 1/4x1/4x1.0“ B)

BD (mm)	AK +/-	GA	AJ	BB	BF
4.72 (120)	3.150 +0.0005/-0.00004	0.32	3.937	0.12	4 x 0.26
6.30 (160)	4.331 +0.0005/-0.00004	0.39	5.118	0.14	4 x 0.35

± ⇨📖A	63 SP/LP	71 SP/LP	80 SP/LP	90 SP/LP				
g	5.09	5.72	6.43	7.19				W ⇨📖 14
g1 / g1Bre	4.51 / 4.84	4.86 / 5.24	5.59 / 5.59	5.79 / 5.79				
k / kBre	13.93 / 16.13	14.79 / 17.07	15.66 / 18.18	17.93 / 20.15				
o / oBre	7.56 / 9.76	8.43 / 10.71	9.29 / 11.81	10.87 / 13.82				
m / mBre	0.47 / 0.71	0.78 / 1.03	0.87 / 1.00	1.03 / 1.14				
n / nBre	3.94 / 5.28	3.94 / 5.28	4.49 / 6.03	4.49 / 6.03				NEMA ⇨📖 15
p / pBre	3.94 / 3.51	3.94 / 3.51	4.49 / 4.25	4.49 / 4.25				
i	0.26	-0.04	-0.40	- 0.81				

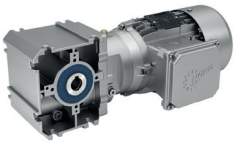

SK 02040.1 AXZ**B**

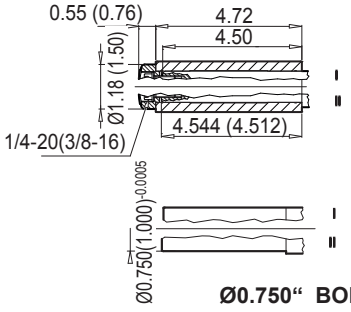

SK 02040.1 AXZ**BH**

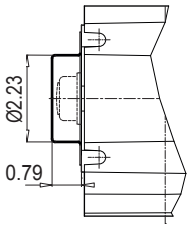

SK 02040.1 AXZ**SH** (AXF**SH**)

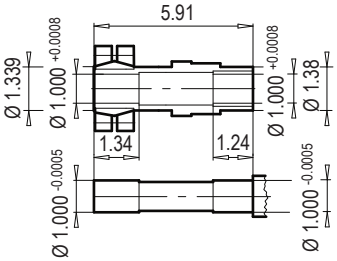

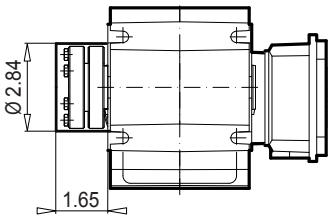

SK 02040.1 AXZ**D**

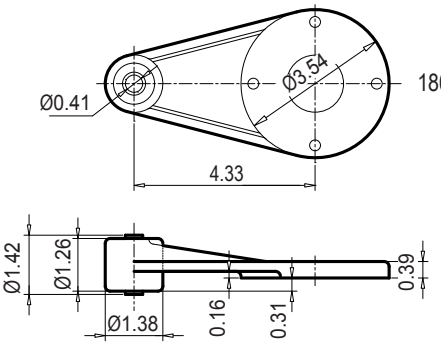

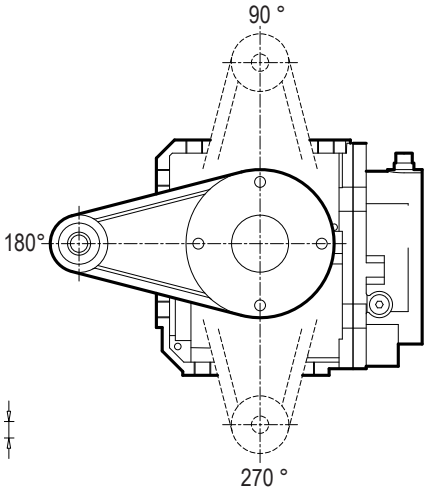

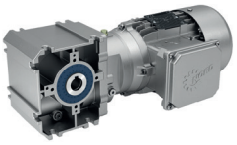

SK 02040.1 VXZ (AXZ) - W

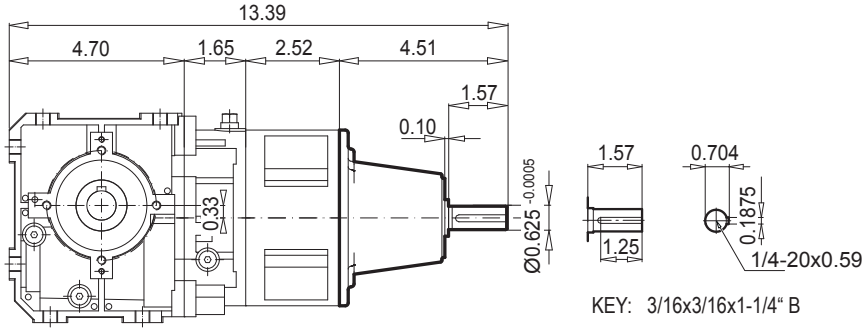

SK 02040.1 VXF (AXF) - W

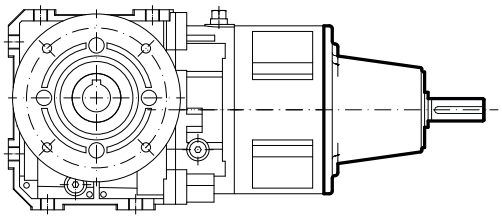

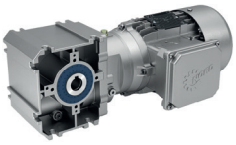

SK 02040.1 VXZ (AXZ) - NEMA 56 C , 140 TC

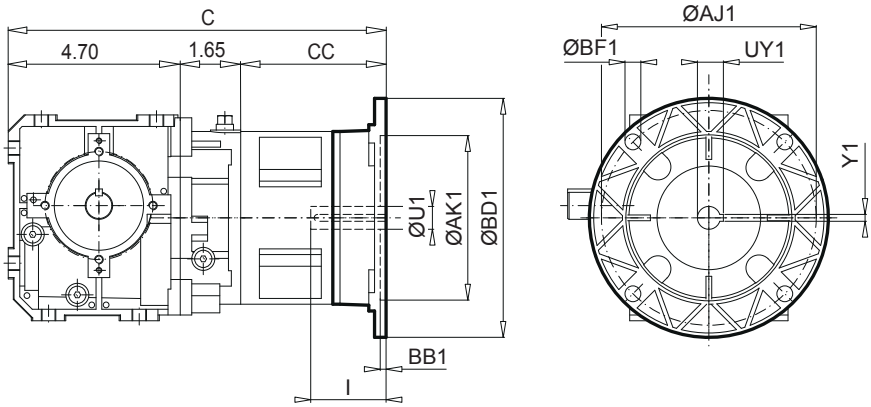

SK 02040.1 VXF (AXF) - NEMA 56 C , 140 TC

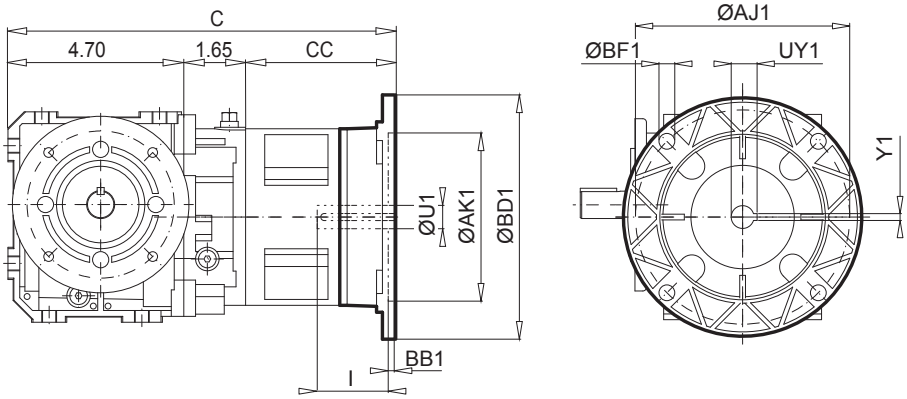

NEMA	Ø BD1	Ø AK1	Ø AJ1	BB1	Ø BF1	Ø U1	UY1	Y1	C	CC	I
N 56 C	6.54	4.500	5.875	0.18	0.43	0.625	0.709	0.1875	10.33	3.98	2.047
N 140 TC	6.54	4.500	5.875	0.18	0.43	0.875	0.964	0.1875	10.81	4.45	2.126

Notes

Notes

Notes

Notes

Notes

An overview of the NORD® range

G1000 Fixed speeds
UNICASE™ housing 50 Hz, 60 Hz

- NORDBLOC.1 Helical geared motors
- Helical geared motors
- Parallel geared motors
- Bevel geared motors
- Helical worm geared motors

G4014 Electronic variable speed drives

- NORDBLOC.1 Helical geared motors
- Helical geared motors
- Parallel geared motors
- Bevel geared motors
- Helical worm geared motors

G1050 MAXXDRIVE® Industrial gear units
UNICASE housing 50 / 60 Hz

- Parallel-Axis
- Right-Angle

G1035 UNIVERSAL Worm gear units

- SI and SMI

F3018 Frequency inverter SK180E
F3020 Frequency inverter SK200E

Intelligent Drivesystems, Worldwide Services

NORD DRIVESYSTEMS® Group

Headquarters and Technology center
in Bargteheide, Germany, close to Hamburg

Innovative drive solutions
for more than 100 branches of industry

Mechanical products
paralell shaft, helical gear, bevel gear and worm gear units

Electrical products
IE2/IE3/IE4 motors

Electronic products
centralised and decentralised frequency inverters,
motor starters and field distribution systems

Seven state-of-the-art production plants
for all drive components

Subsidiaries and distributors
in 89 countries on 5 continents
provide local stocks, assembly, production,
technical support and customer service

More than 3,600 employees throughout the world
create customer oriented solutions

www.nord.com/locator

© 2018 Nord Gear Corporation. All Rights Reserved. NORD, MAXXDRIVE and NORD DRIVESYSTEMS are registered trademarks of Nord Gear Corporation. UNICASE is trademark of Nord Gear Corporation.

Headquarters:

Getriebebau NORD GmbH & Co. KG
Getriebebau-Nord-Straße 1
22941 Bargteheide, Germany
Fon +49 (0) 4532 / 289 - 0
Fax +49 (0) 4532 / 289 - 2253
info@nord.com, www.nord.com

Member of the NORD DRIVESYSTEMS Group

NORD DRIVESYSTEMS

TI60-0008 Mat. Nr. 6092703 / 2118